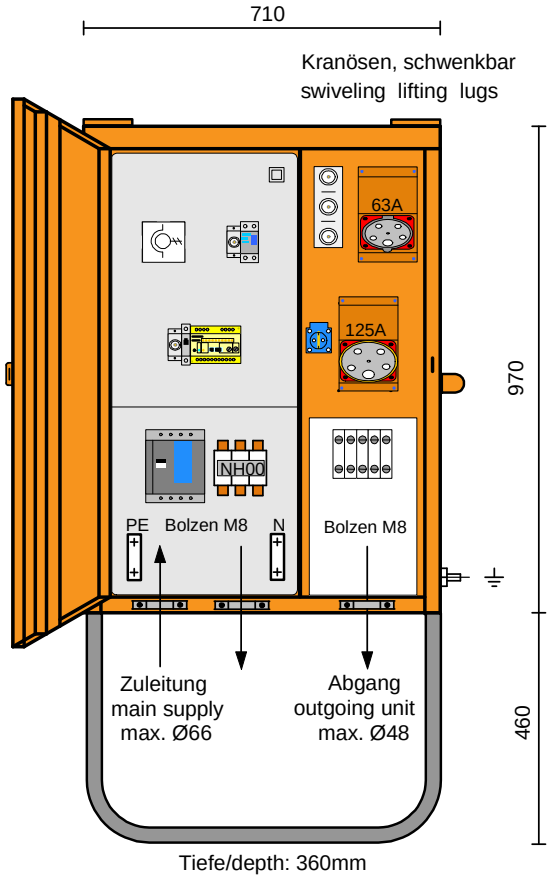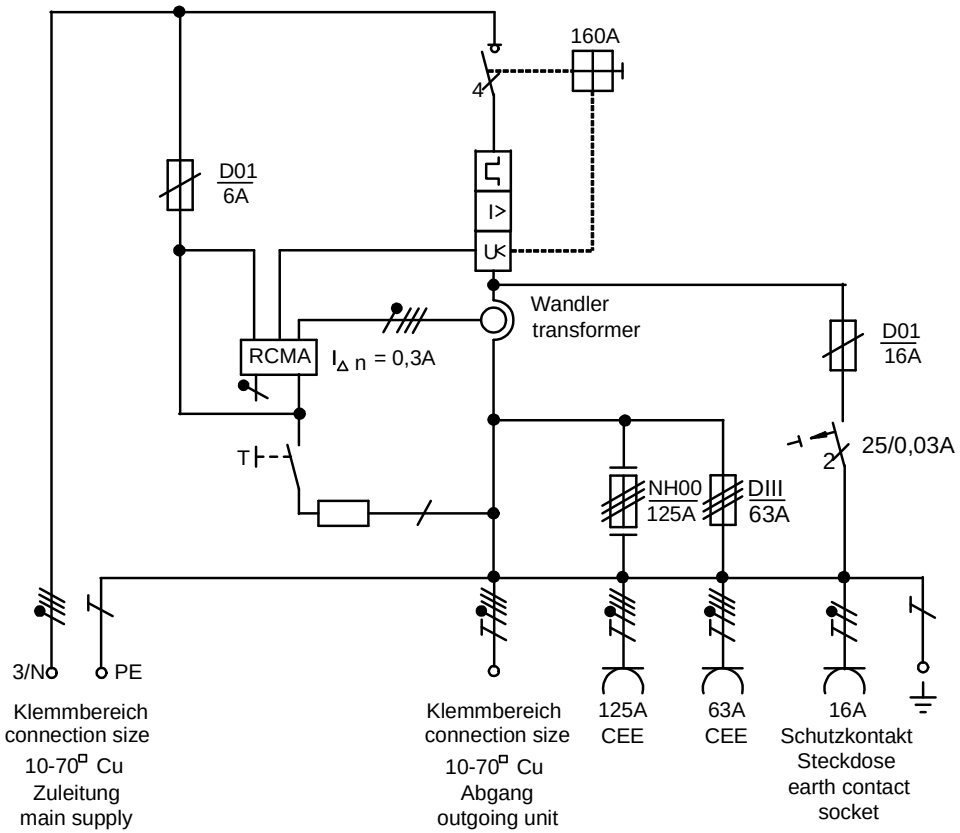Typ: **M-VEV 160/0011-1/K/FU/BR** **Art.Nr.:** **MZ69767**