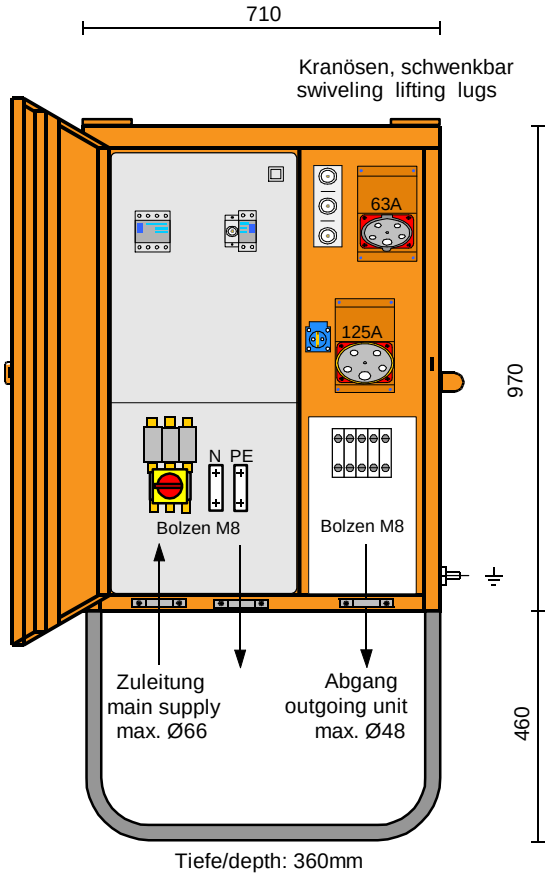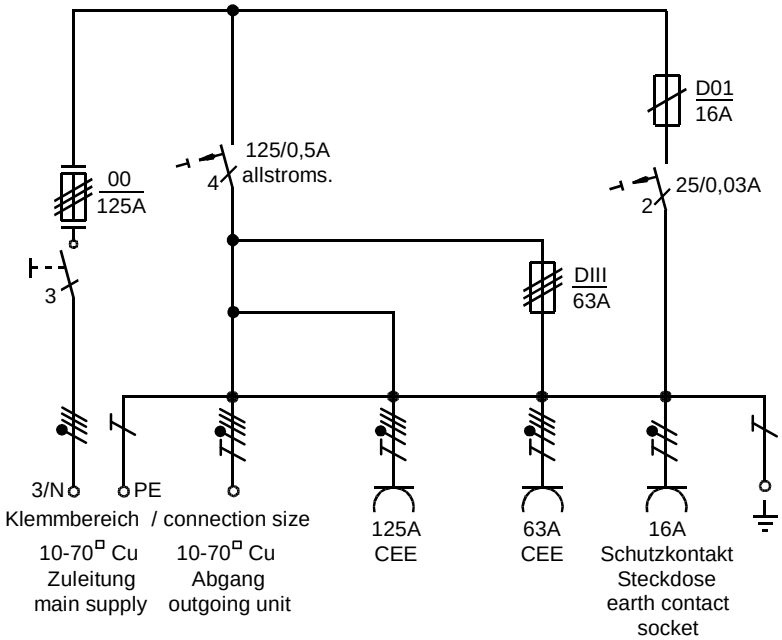Typ: **M-VEV125/0011-1/K/FU** **Art.Nr.:** **MZ69766**