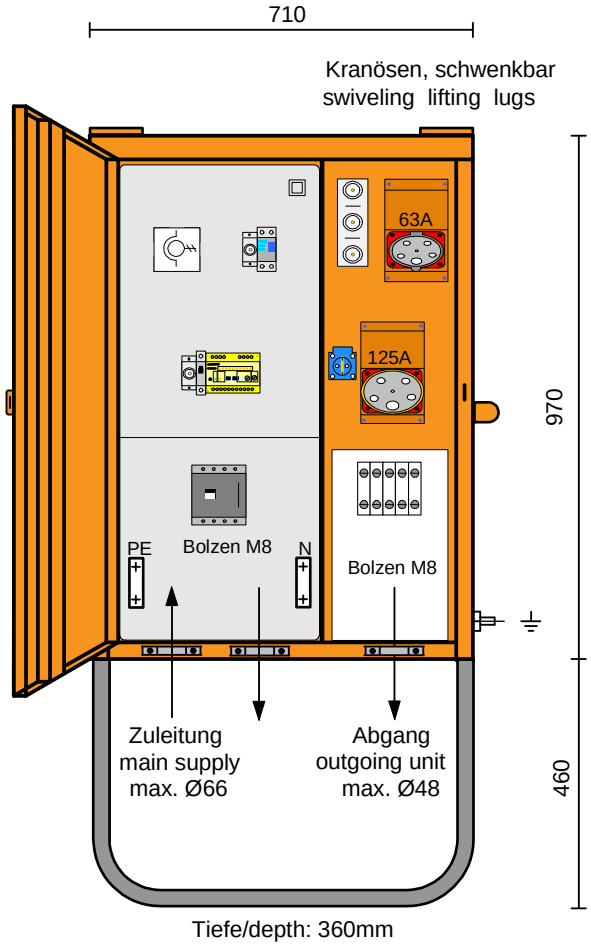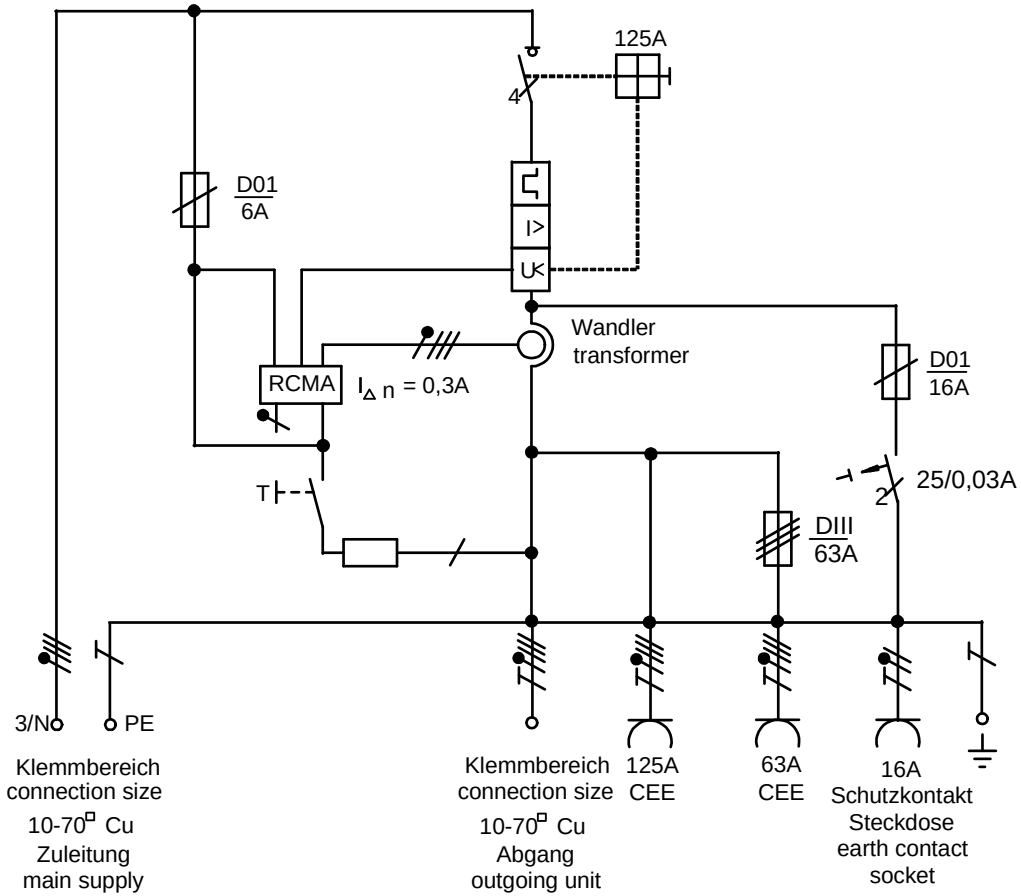Typ: **M-VEV 125/0011-1/K/FU/BR** **Art.Nr.:** **MZ69200**