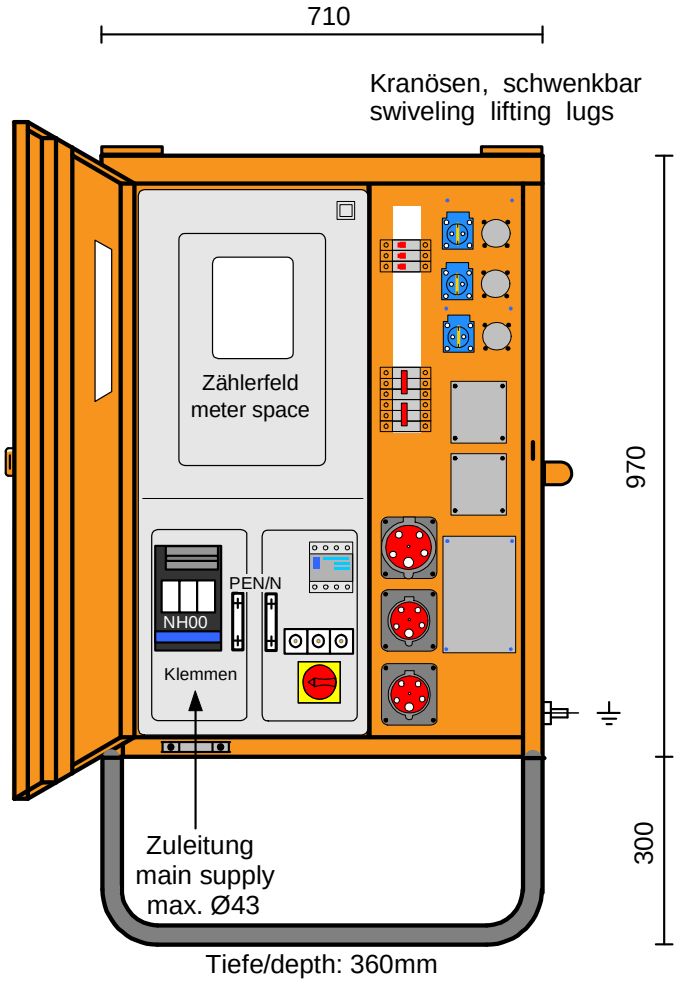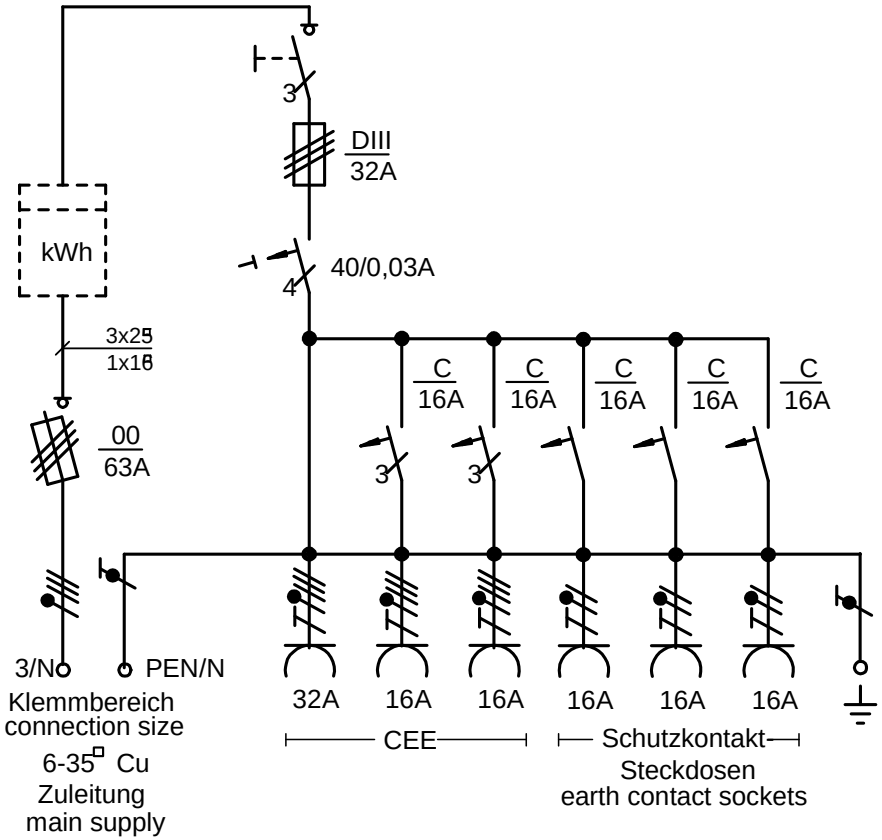Typ: **M-AVEV 35/21-3/V1/E02** **Art.Nr.:** **MZ69190**