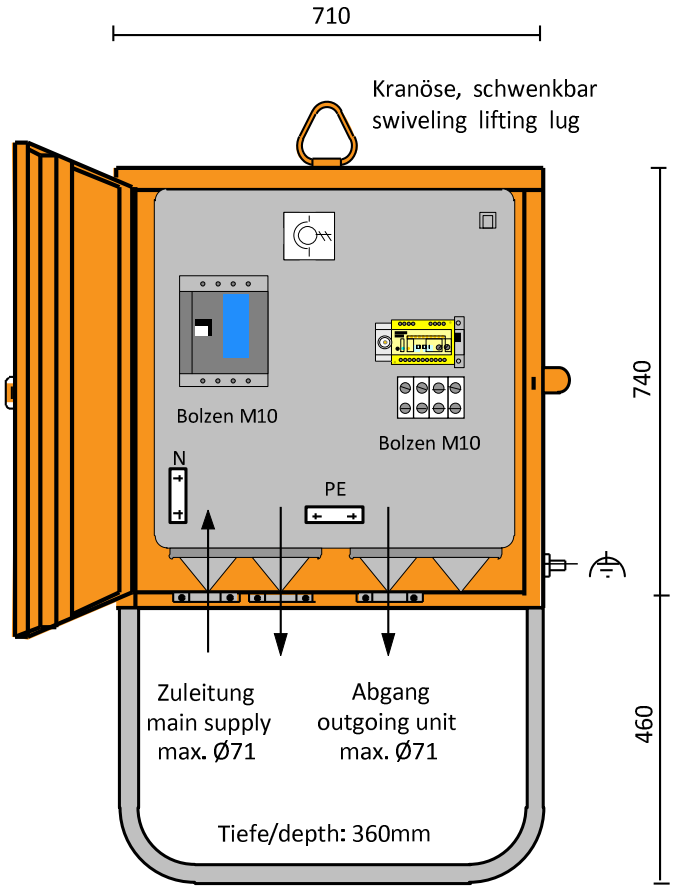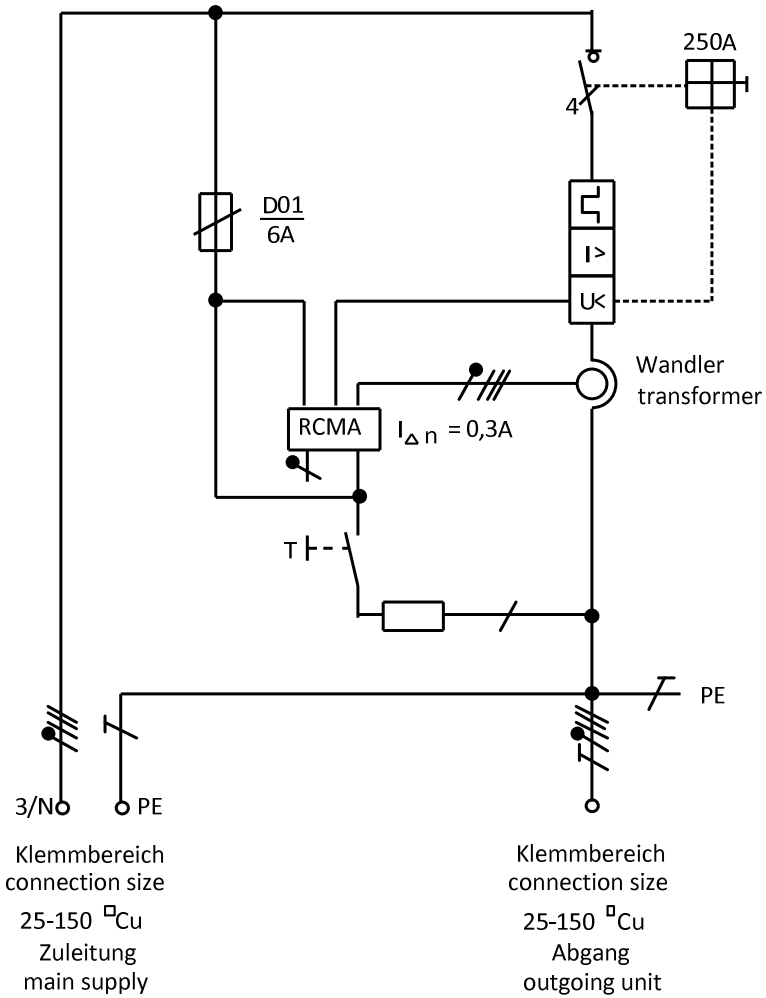Typ: **M-V 250/K/FU/BR** **Art.Nr.:** **MZ69098**