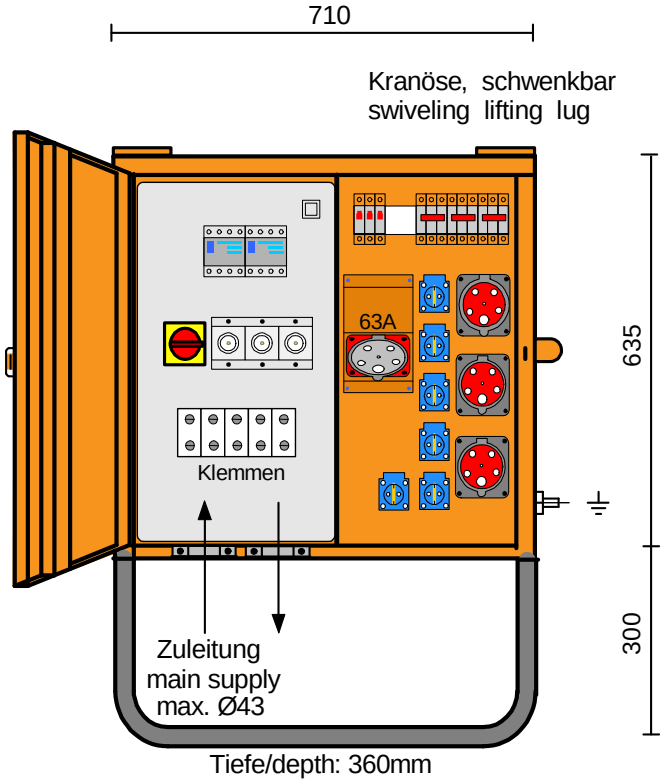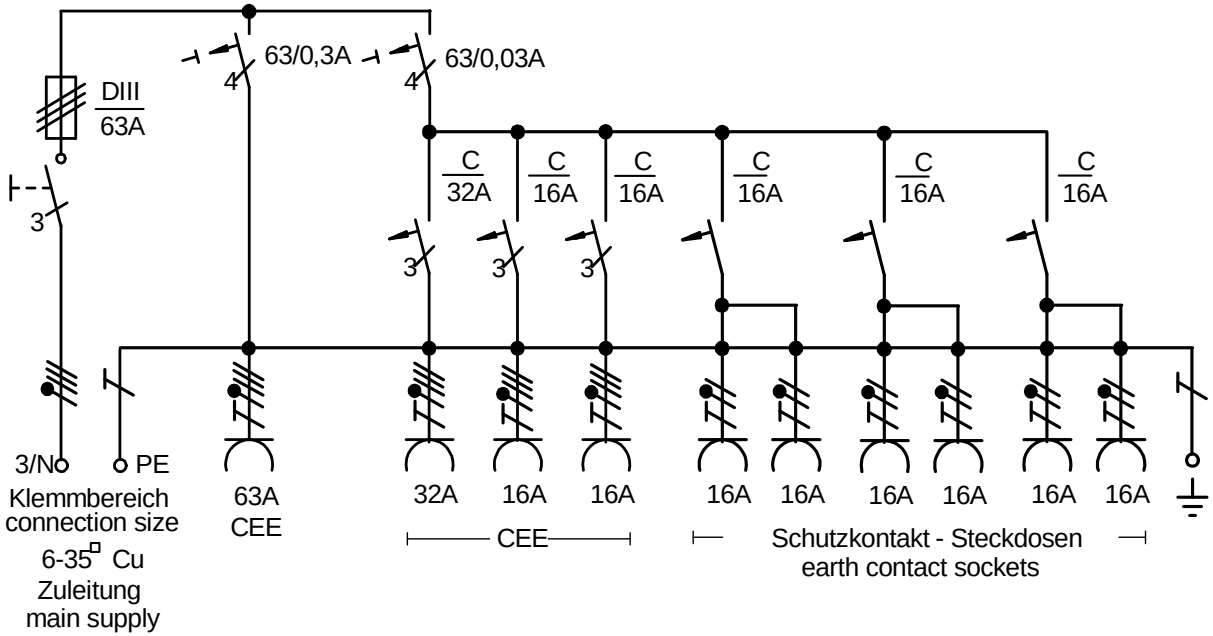Typ: **M-VEV 63/211-6/V2** **Art.Nr.:** **MZ69047**