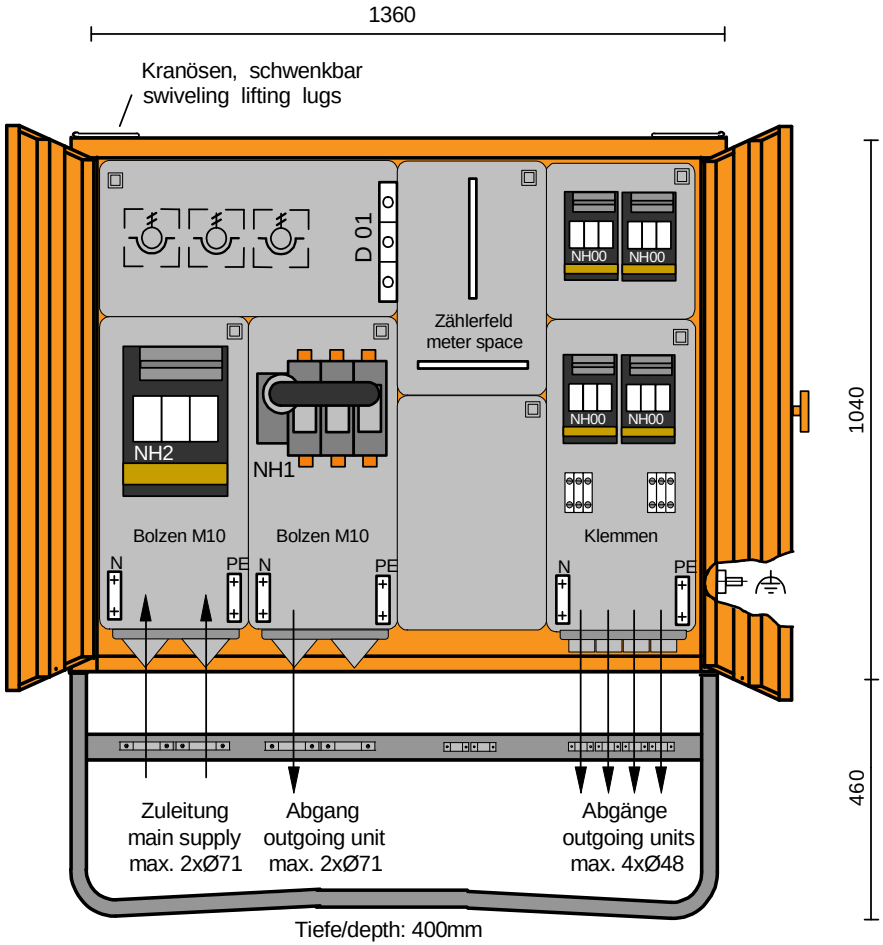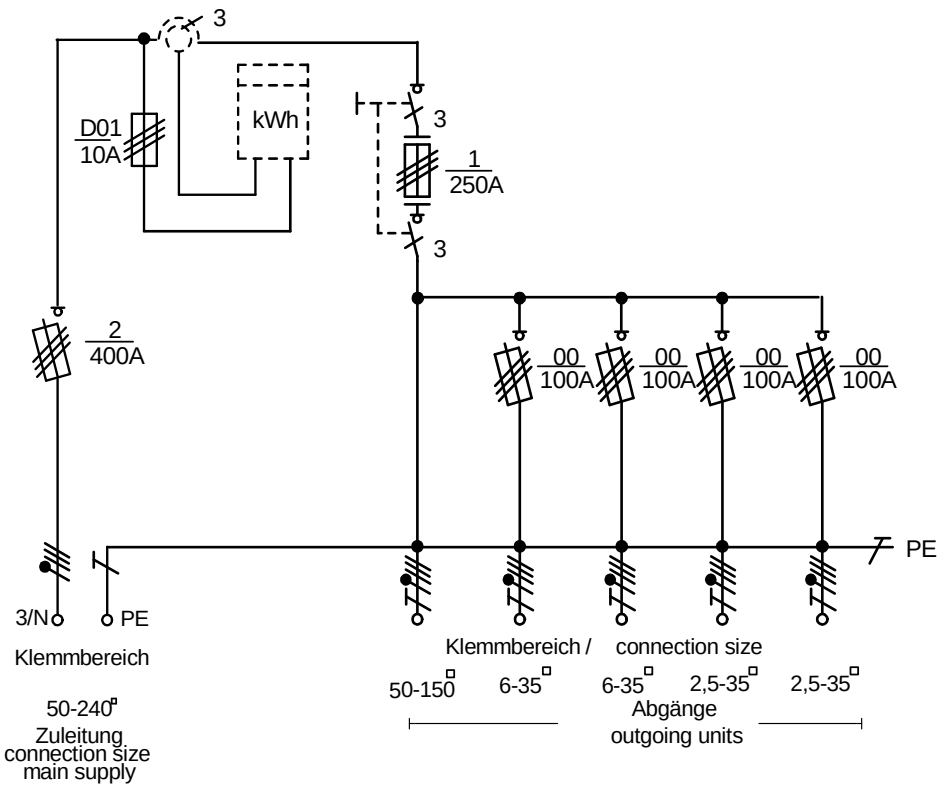Typ: M-AGV 250-B/S Art.Nr.: MZ69020